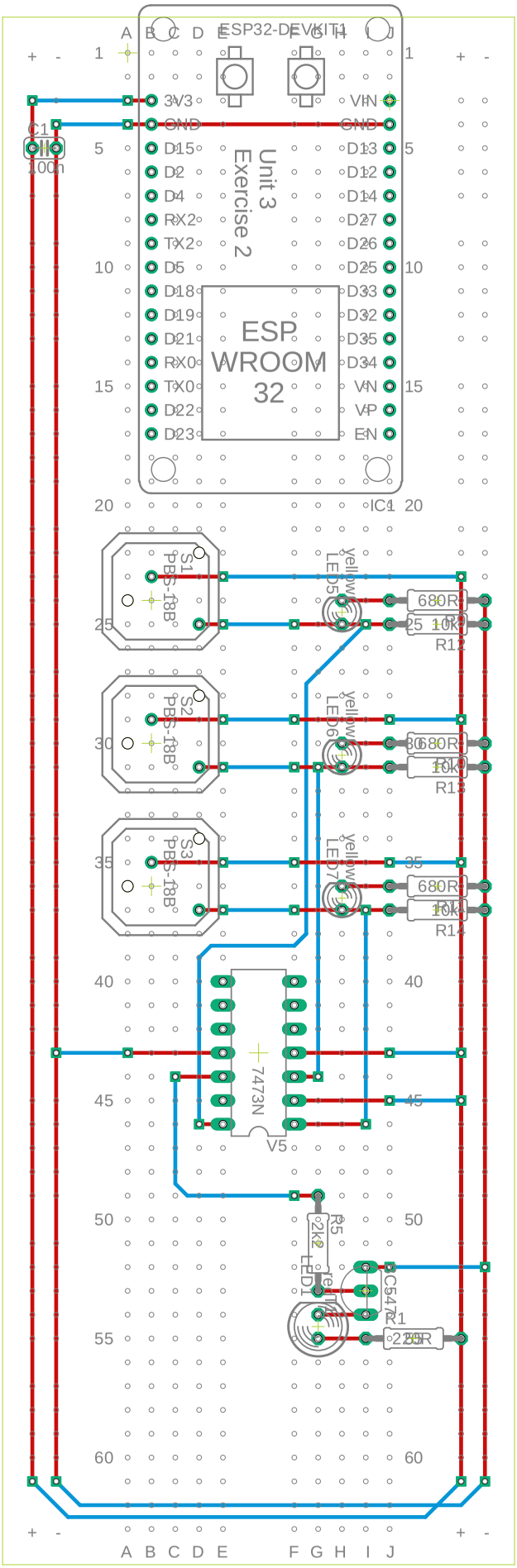
ESP32-DEVKIT1
Unit 3
Exercise 2
ESP
WROOM
32
IC1
3V3
GND
D15
D2
D4
RX2
TX2
D5
D18
D19
D21
RX0
TX0
D22
D23
VIN
GND
D13
D12
D14
D27
D26
D25
D33
D32
D35
D34
VN
VP
EN
C1
100n
S1
PBS-18B
S2
PBS-18B
S3
PBS-18B
LED5
yellow
LED6
yellow
LED7
yellow
680R
R9
10k
R12
680R
R10
10k
R13
680R
R11
10k
R14
7473N
V5
R5
2k2
LED1
red
BC547
R1
220R