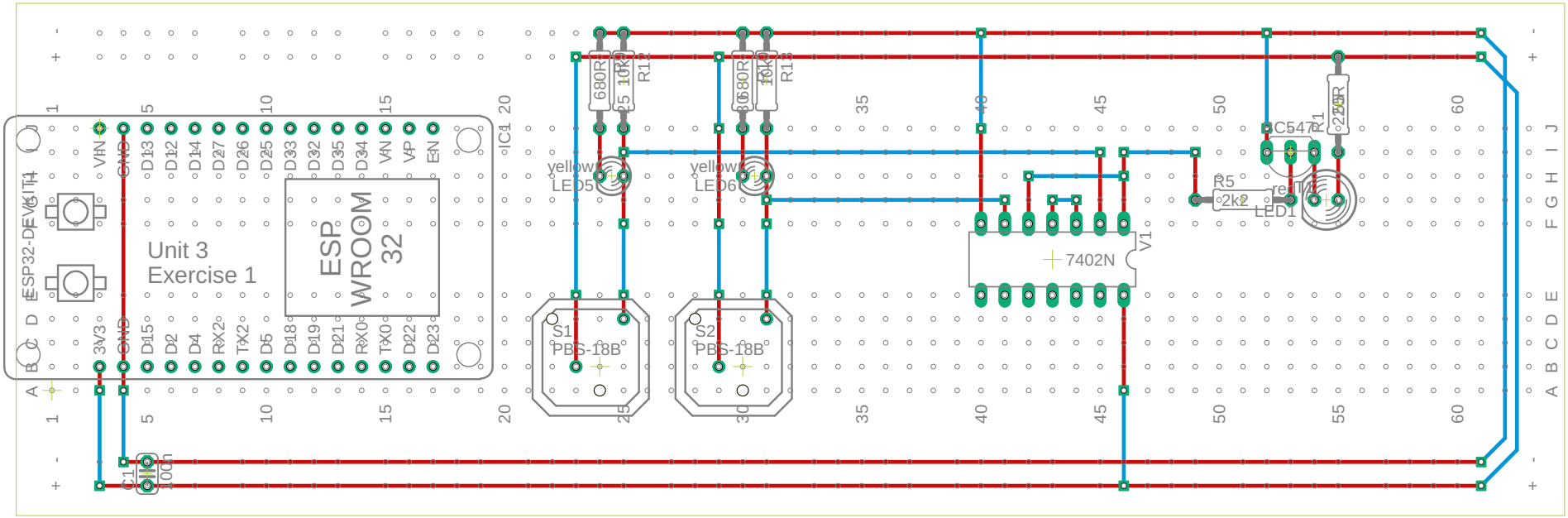

02.05.2019 09:52 f=1.50 \\htl.do\Private$\Home\Lehrer\wolfgang.neff\Documents\EAGLE\projects\components\Unit 3\Ex1\Protoboard.brd